F.L.Y MOBİLYA DEKORASYON SANAYİ VE TİCARET LİMİTED ŞİRKETİ

FLY170016 OTURMA MİNDERLİ AYAKKABILIK MONTAJ KILAVUZU

www.flymutfak.com

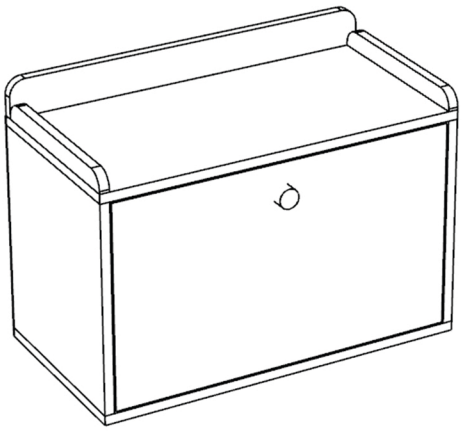

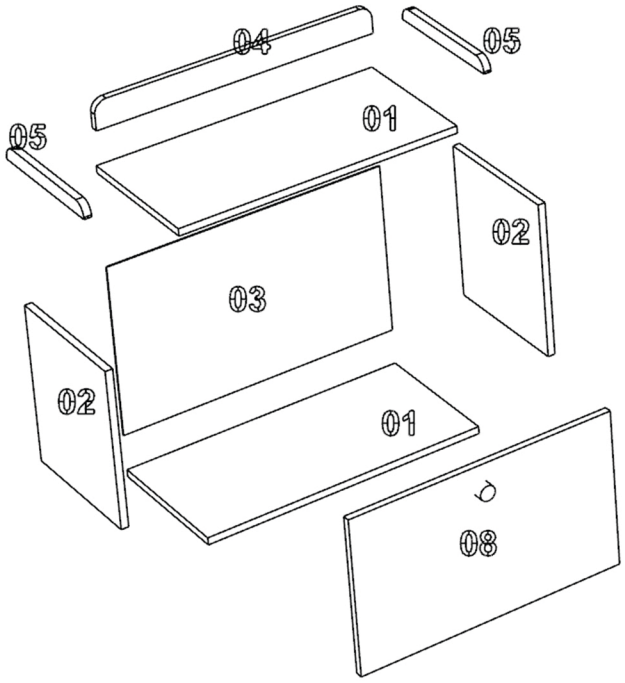

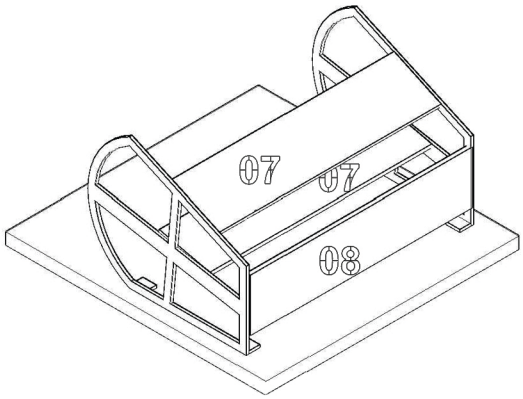

MODÜL PARÇALARI					MODÜL KAPAK PARÇALARI					MODÜL ÇEKMECE PARÇALARI				
NO	ADET	(mm) BOY	(mm) GENİŞLİK	ÖZELLİĞİ	NO	ADET	(mm) BOY	(mm) GENİŞLİK	ÖZELLİĞİ	NO	ADET	(mm) BOY	(mm) GENİŞLİK	ÖZELLİĞİ
01	2	690	360	ÜNİTE ALT-ÜST PARÇASI	06	1	648	388	ÜNİTE KAPAK PARÇASI					
02	2	394	360	ÜNİTE YAN PARÇALARI										
03	1	430	690	ÜNİTE ARKALIK PARÇALARI										
04	1	690	70	YATAY TAÇ										
05	2	342	35	DİKEY TAÇ										
07	2	628	130	İÇ MEKANİZMA PARÇASI										
08	1	628	85	İÇ MEKANİZMA PARÇASI										